ЛИМЦ.60148.12.002.036

Ra 12,5 (√)

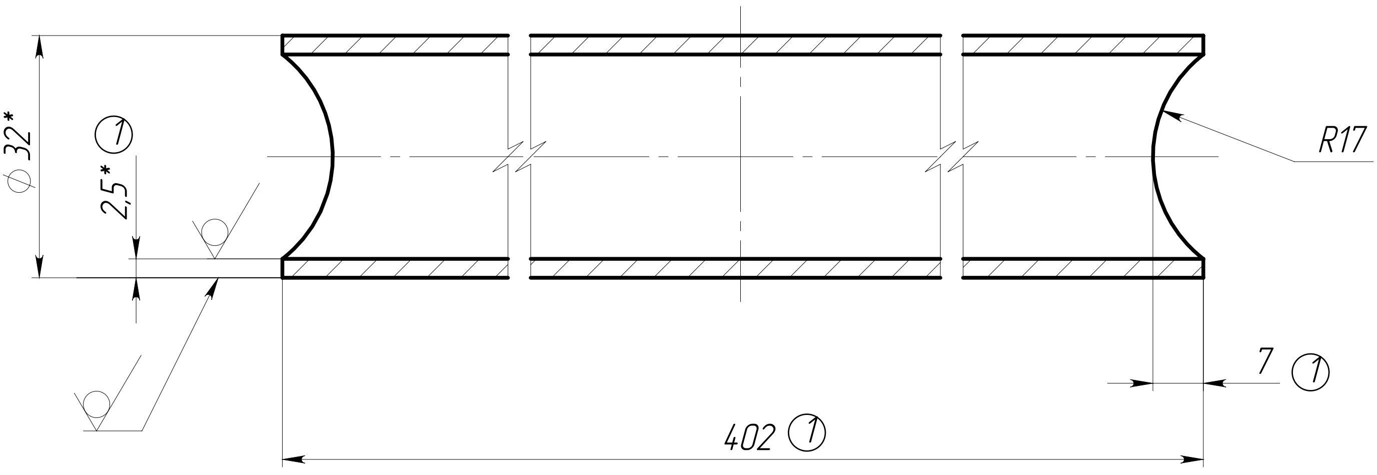

① 1. ăǸǹæåǴǪǯǼǻ̀ ǲǪǶǯǷǪ ǶǪǼǯǻǲǪǵǪ ǷǪ сталь AISI 316.
2. *ŭǪǲǶǯǺè ǯǵǹ̀ åǹÅǪǪŇǴ.
① 3. Общие допуски по ГОСТ 30893.2 – mK.
4. ūǪÅǴǲÅÑǪǪÆÊ ǸǪǸǲǷǪäǯǷǲǯ äǯÅÆǯǰǪ.
① 5. ŭåÆÅèǯ ǴÅǸǶǴǲ ǹÅǲÆæǹǲÆÊ.

1	Зам.	ЛИМЦ.60148.37ИИ	Dbk	01.04.26	
Изм.	Лист	№ докум.	Подп.	Дата	
Разраб.		Быков	Dbk	24.9.25	
Пров.		Лаптев			
Т. контр.		Волков			
Н. контр.		Ванина			
Утв.		Соломатин			

ЛИМЦ.60148.12.002.036

Поперечина

Лит.	Масса	Масштаб
	0.73 ①	1:1
Лист	Листов 1	

Труба 32x2,5–03Х17Н14М3
ГОСТ 9941–2022 ①

АО "БТ"

Перв. примен.: ЛИМЦ.60148.12.002.000
Справ. №
Подп. и дата
Инв. № дубл.
Взам. инв. №
Подп. и дата
Инв. № подл.

Шифр:
Копировал
Формат А4